ラックオプション

レベルフット　RD73 type　取扱説明書

このたびは、弊社製品をお買い上げいただき誠にありがとうございます。
ご使用の前に必ずこの説明書をよくお読みの上、正しくお使いください。
（この説明書は、必ず保管しておいてください。）

安全上のご注意

施工、使用（操作・保守・点検）の前に必ずこの説明書とその他の注意書きをすべて熟読し、正しくご使用ください。機器の知識、安全の情報そして注意事項のすべてについて習熟してからご使用ください。この説明書では、安全注意事項のランクを「警告」「注意」として区分してあります。

⚠警告	回避しないと、死亡または重傷を招くおそれがある危険な状況を示します。
⚠注意	回避しないと、軽傷または中程度の傷害を招くおそれがある危険な状況および物的損害のみの発生するおそれがある場合を示します。

- お守りいただく内容を次の図記号で区分しています。

⃠ してはいけない内容です。

❗ 実行しなければならない内容です。

なお、⚠注意 に記載した事項でも、状況によっては重大な結果に結びつく可能性があります。
いずれも重要な内容を記載していますので必ず守ってください。

■使用上のご注意

⚠警告

- ⃠ ラック全体の重量を考慮し、許容質量を超えないでください。破損・転倒の原因になります。（許容質量は、「■各部の名称・仕様」を参照）
- ⃠ ラック本体への二次加工などによって指定以外の箇所に取付けないでください。破損・転倒の原因になります。
- ❗ 取付けに際して、レベルフットを確実に固定してください。破損・転倒の原因になります。
- ❗ レベルフットのねじ部を 15mm 以上ねじ込んでください。破損・転倒の原因になります。

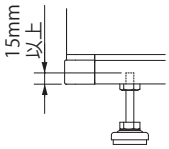

- ❗ レベルフットに均一な荷重がかかるようバランスをとってください。破損・転倒の原因になります。

⚠注意

- ⃠ 次のような場所では使用しないでください。故障の原因になります。
  - ・高温、高湿となる場所
  - ・振動、衝撃のある場所
  - ・塵埃やオイルミストが多い場所
  - ・腐食性ガスのある場所
  - ・可燃性ガスのある場所
  - ・水滴の掛かる場所
- ⃠ 本製品に落下などの強い衝撃を与えないでください。衝撃によりヘコミや歪みが発生し、強度低下の原因になります。

■各部の名称・仕様

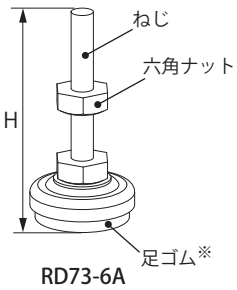

RD73-6A

※RD73-6A、-9、-10T のみ足ゴムが付いています。

品名記号	ねじ径	外形寸法 mm H	材質 本体	材質 足ゴム	許容質量 kg	製品質量 kg	セット内容	表面処理	適用機種
RD73-5	M16	78	鉄	—	200/1 コ	0.2	2 コ入	三価クロメートめっき	FSB・(D)FR・CRB
RD73-6A	M10	83	鉄	CR	200/1 コ	0.2	〃	黒色クロメートめっき	FL・FK・FOD・FOS
RD73-9	M16	115	鉄	〃	200/1 コ	0.3	〃	黒色クロメートめっき	FS シリーズ（ラックオプション・レベルフット取付金具【RD732-16】または組替仕様・ベース付タイプ【-B】と組合せ（FST・FSC・FSB は除く））、(D)ARC、(D)FR、CRB
RD73-10	M16	128	鉄	—	200/1 コ	0.3	〃	三価クロメートめっき	(D)FR・CRB（キャスターと同時取付けの場合）
RD73-10T	M20	130	鉄	エチレンプロピレンゴム	700/1 コ	0.9	〃	黒色クロメートめっき	AH シリーズ
RD73-13	M16	163	鉄	—	200/1 コ	0.4	〃	三価クロメートめっき	FSB（キャスターと同時取付けの場合）

ご注意　RD73-5,10,13 については、レベルフット固定金具（RD731-1S）、転倒防止板（RD731-□K）の取付けができません。
併用して使用する際は、別途ご用命ください。

●付属品

名称	数量
取扱説明書（本紙）	1 部

■取付方法

1. ラック本体底面 4 コーナーの取付穴（M10、M16、M20）に取付けてください。

ご注意
- ・取付けの際にねじ込みが固い場合は、六角部を回して取付けてください。
- ・FS シリーズ（FSB は除く）に取付ける場合は基台組替仕様・ベース付タイプ【-B】またはラックオプション・レベルフット取付金具【RD732-16】が必要となります。

2. ラック本体が水平に設置できるよう六角部を回してレベル調整をしてください。

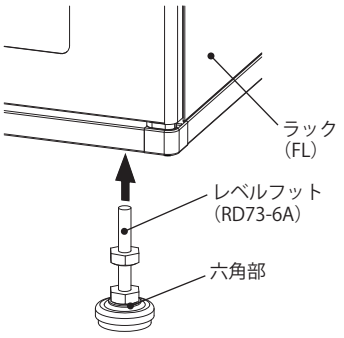

仕様など、お断りなしに変更することがありますのでご了承ください。
また、ご不明な点がありましたら弊社お客様相談室にお問合わせください。
この説明書の内容は 2015 年 12 月現在のものです。

日東工業株式会社

© NITTO KOGYO CORPORATION

〒480-1189 愛知県長久手市蟹原2201番地
お客様相談室／TEL（0561）64-0152
http://www.nito.co.jp