NEW PRODUCT

I'LINKS

アイリンクス | *Indoor Lighting*

建築のさまざまなディティールに適合する
ミニマムな建築用多目的照明デバイス

赤れんが テラス　地下テラス
器具：特注品（ILS-27K-24D・ILS-40K-24D 相当品）
事業主：三井不動産株式会社
商業環境デザイン：スタジオタクシミズ
照明設計：ICE 都市環境照明研究所
写真提供：鹿島建設株式会社

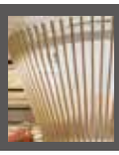

上部詳細図

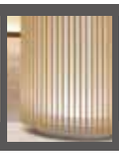

下部詳細図

Point 01

あらゆる建築造作に適合するミニマムな器具設計

幅60mm、高さ26mm（固定ホルダ含む）の超小型な筐体は、建築のあらゆる隙間にも対応可能でかつ、十分な光を必要な場所に届けます。

Point 02

アイディア次第でさまざまな空間演出が可能

グラディHBと同等の光のパワーと配光ラインアップですので、併用することも可能です。器具間のリード線部分で曲げ施工ができます。また、オプションのILS中間リードを使用することで変則的な配置にも対応できます。

Point 03

豊富なオプションをご用意

シチュエーションに合わせてルーバーを選択いただけます。
画像左から平行ルーバー、ハニカムルーバー、グレアカットルーバー。

I'LINKS

アイリンクス

屋内製品

定格電流=700mA
消費電力=2.1W/台
材質＝本体:アルミ、PC
ケーブル:PVC
コネクタ:PA
リード線仕様
AWG18×2

ILS-□□K-□□

光源色

27K:2700K
30K:3000K
35K:3500K
40K:4000K

配光

SP:スプレッド
15D:15°
08D:8°

※電気特性が同一のグラディＨＢと併用が可能です。

品番	価格	消費電力
ILS-___K-__	￥7,800	2.1W

※表示価格は全て税抜価格です。

光源色・lm・演色性

2700K : 150lm/灯　Ra=85

3000K : 160lm/灯　Ra=85

3500K : 170lm/灯　Ra=85

4000K : 180lm/灯　Ra=85

※掲載以外の光源色をご要望の場合は
お問い合わせください。

配光

SP : スプレッド（40°×15°）

15D : 15°

08D : 8°

25D : 25（受注生産）

35D : 35°（受注生産）

適した手法と明るさ

手法	コーニス・ウォールウォッシュ		
明るさ情報	器具：ILS-30K-SP 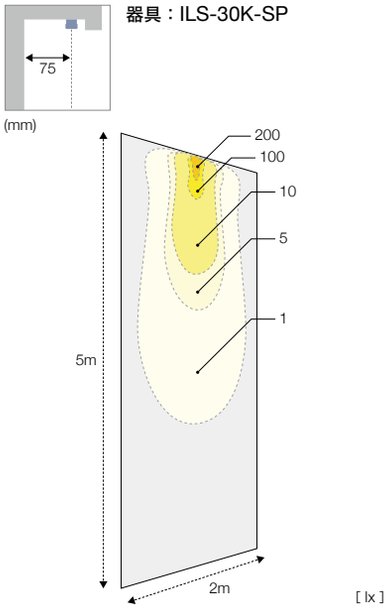	器具：ILS-30K-15D 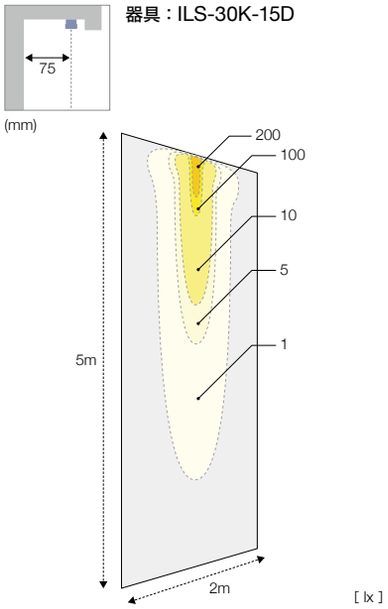	器具：ILS-30K-8D 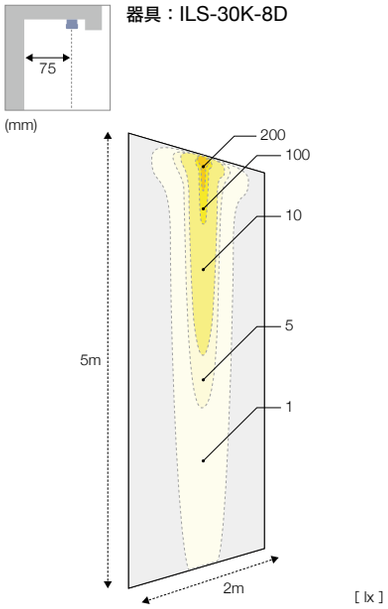

電源・調光器

※器具を1～3灯でご使用の場合はお問い合わせください

LED用定電流電源（EcoSystemタイプ）

LUTRON 次世代照明制御プロトコル EcoSystem 対応

品番	価格	定格入力	連結可能灯数
LDCC-15W-700ECO	￥18,000	AC100/200V 20VA	4～6灯
LDCC-25W-700ECO	￥18,000	AC100/200V 32VA	7～10灯
LDCC-35W-700ECO	￥18,000	AC100/200V 42VA	11～15灯

※エコシステムコントローラーは別途お求めください。
※調光範囲：5-100%

LED用定電流電源（PWM調光タイプ）

品番	価格	定格入力	連結可能灯数
LDCC-33W-700PWM	￥23,500	AC100/200V 39VA	4～14灯
LDCC-56W-700PWM	￥25,000	AC100/200V 66VA	15～24灯

※調光範囲：1-100%
※必ず1系統につき、1台の電源をご選定ください。1台の電源に器具の並列接続はできません。
※連結した合計の灯数が「連結可能灯数の合計」を超えないようにご注意ください。
※各電源の連結可能灯数の範囲外での使用はできません。
※1～3灯で使用の場合はお問い合わせください。
※上記の「PWM調光タイプ」と「EcoSystemタイプ」の混在使用は不可。

PWM調光器

LC-PWM	信号線式PWM調光器	￥25,000

施工パーツ

配線リード

ILS-CON-0.2m/EC	ILSリード0.2m（終端コネクタ付）	￥1,500/セット

※1系統につき、必ず1セット（電源と同数）ご注文ください。
※1系統の末端には必ず終端コネクタをお取り付けください。

取付ホルダ

器具には付属しません。必ず1台に対し1個ご注文ください。

ILS-FIXB1	固定ホルダ	￥200/個
ILS-ADJB1	角度調整ホルダ	￥3,000/個

オプション

ILS-EXT-0.5m	ILS中間リード 0.5m	￥1,500/本
ILS-EXT-1m	ILS中間リード 1m	￥1,800/本
ILS-EXT-3m	ILS中間リード 3m	￥2,500/本
ILS-GLVR	グレアカットルーバー	￥2,500/個
GRHB-PLVR	平行ルーバー	￥300/個
GRHB-HLVR	ハニカムルーバー	￥400/個

※ルーバーについて、詳しくは下記の表をご確認ください。
※表示価格は全て税抜価格です。

取付パーツ ＼ 施工オプション		平行ルーバー ※ GRHB-PLVR	ハニカムルーバー ※ GRHB-HLVR	グレアカットルーバー ※ ILS-GLVR
固定ホルダ 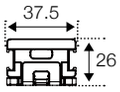 (mm)	**固定ホルダ** 器具には付属しません。 必ず器具1本に対して1式ご注文ください。 ILS-FIXB1 / 固定ホルダ	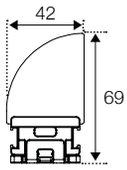 固定ホルダ ＋ 平行ルーバー (mm)	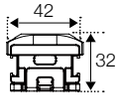 固定ホルダ ＋ ハニカムルーバー (mm)	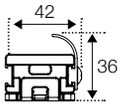 固定ホルダ ＋ グレアカットルーバー (mm)
角度調整ホルダ 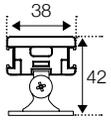 (mm)	取付ホルダ 灯具には付属しません。 必ず灯具1本に対して1式ご注文ください。 ILS-ADJB1 / 角度調整ホルダ	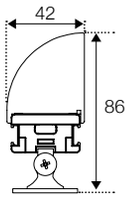 角度調整ホルダ ＋ 平行ルーバー (mm)	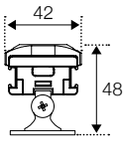 角度調整ホルダ ＋ ハニカムルーバー (mm)	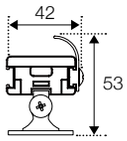 角度調整ホルダ ＋ グレアカットルーバー (mm)

※ルーバーの併用はできません。いずれかのルーバーをお選びください。

注文について

1.器具（光源色・配光）　2.電源・調光器※1　3.施工パーツ※1　4.オプション※2　これら4つの項目の選定をお願いいたします。

※1 1系統につき「電源1台、配線リード1式、取付ホルダ（灯数分）」が必要です。　※2 オプションは必須ではありません。

注文例：アイリンクス4台を1系統で使用する場合

STEP 1

ILS-30K-15D × 4台　器具（光源色・配光）

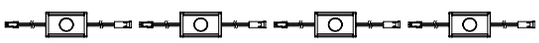

STEP 2

LDCC-33W-700PWM× 1台（電源）

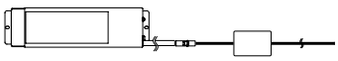

STEP 3

ILS-CON-0.2m/EC × 1式　（施工パーツ：ILSリード0.2m 終端コネクタ付）

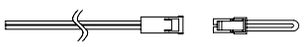

ILS-FIXB1 × 4個（施工パーツ：固定ホルダ）

その他の注文についての詳細は弊社までお問い合わせください。

寸法図

(mm)

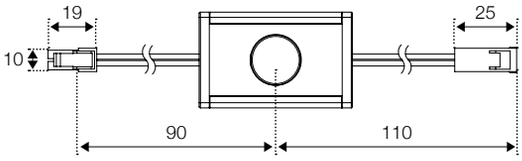

※連結時、200mmピッチ

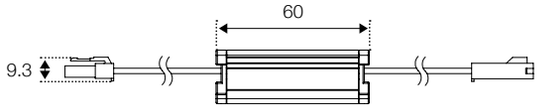

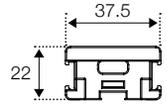

※固定ホルダ無し

ILS-CON-0.2m/EC

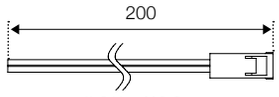

ILSリード0.2m

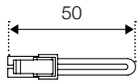

終端コネクタ

ILS-EXT-0.5m or 1m or 3m

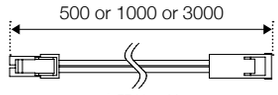

中間リード

取り付け

固定ホルダによる固定

施工面にホルダをネジ止めした後に器具をはめ込んで取り付けます。施工面に適した3mm径のネジをご用意ください。

固定ホルダ	ILS-FIXB1

角度調整ホルダによる固定

器具本体の所定位置にホルダをスライドさせネジ止めしてください。ホルダを取り付け後、施工面にネジ止めして固定します。調整範囲は±55°です。施工面に適した4 ～ 5mm径のネジをご用意ください。

角度調整ホルダ	ILS-ADJB1

グレアカットルーバーの取り付け

側面のミゾにスライドして取り付けます。施工前に装着してください。

グレアカットルーバー	ILS-GLVR

平行ルーバー・ハニカムルーバーの取り付け

光源部の位置にあわせて、上からはめ込むだけで固定できます。施工後でも装着できます。

平行ルーバー	GRHB-PLVR
ハニカムルーバー	GRHB-HLVR

推奨施工寸法

Case 01

手　法：コーニス・
　　アッパーウォールウォッシュ

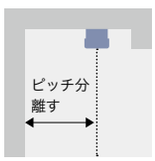

最小施工寸法

最小施工寸法はありませんが、器具の施工やメンテナンスに支障のない範囲でご使用ください。

配線（PWM定電流制御調光）

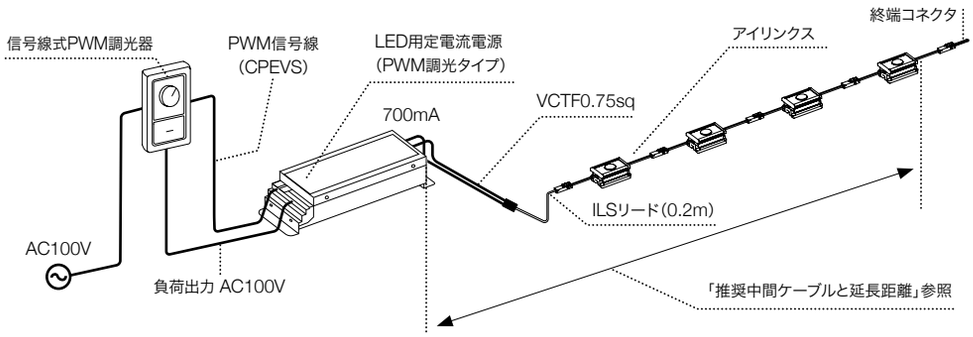

器具と離れた電源を中間リードで接続することが可能です。中間ケーブルの推奨と延長距離は下表をご参照ください。表の延長距離は最大容量の場合の目安の距離です。電源や電線の種類、LEDの灯数によってはより延ばせる場合があります。詳しくはお問い合わせください。

アイリンクスは、1本の灯体につき、対応する容量の電源1台、ILSリード1式、取付ホルダ（灯数分）を合わせてお求めください。

注 意

- リード線を延長しすぎると大変危険ですのでおやめください。
- 右記の長さを超えて延長する場合はお問い合わせください。
- 施工条件に応じた容量のケーブルを選定ください。現場環境に応じて、耐水・耐候性のある規格に準じたケーブルを選定してください。

推奨中間ケーブルと延長距離

器具・ランプ / 電源の種類	アイリンクス
PWM調光タイプ	VCTF0.75sq + ILSリード =電源から末端の器具まで100m以内
EcoSystemタイプ	VCTF0.5sq + ILSリード =電源から末端の器具まで15m以内

EcoSystemによる制御

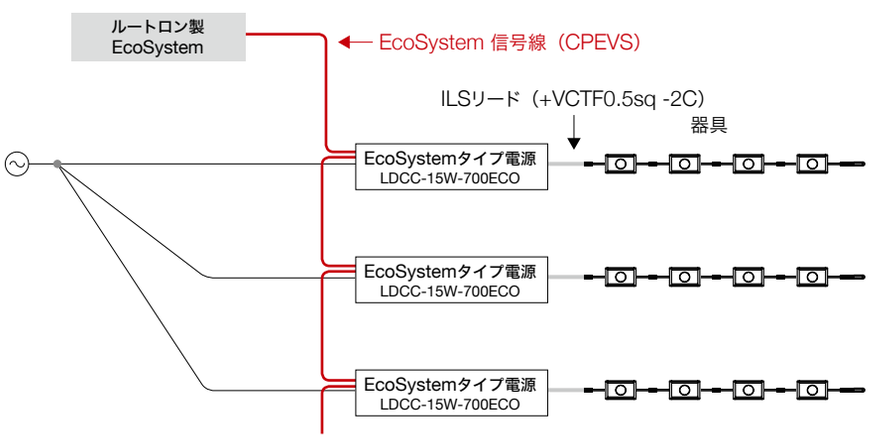

EcoSystemによる調光配線

ルートロン社のEcoSystem対応電源でアイリンクスの点灯制御ができます。ちらつきのないリニアリティに優れた調光ができることに加え、Powpakシリーズなどとの併用により、簡単な配線で多彩な制御が可能です。詳しくはルートロン社の製品情報もご参照ください。

必要機器と接続容量

LED用定電流電源（EcoSystemタイプ）に、EcoSystem対応調光器を直接接続することで制御できます。電源と調光器のみで他の機器は不要です。

PWM定電流制御調光

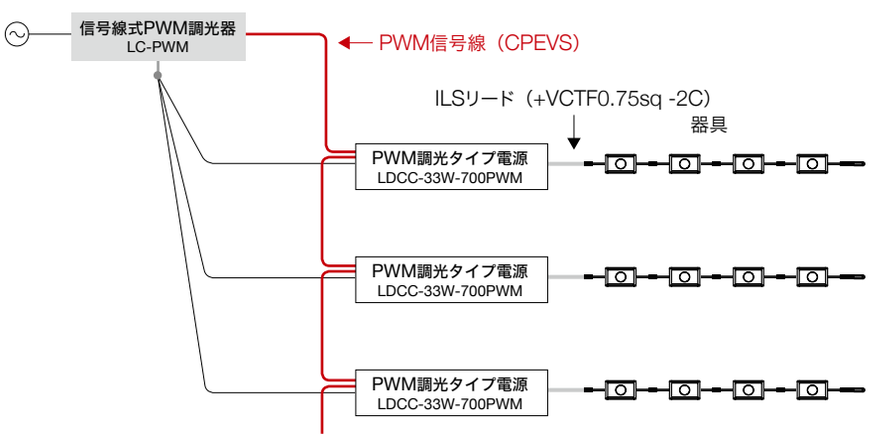

特長

リニアリティに優れ、ちらつきを抑えた調光が可能。同期制御数も多く、中～大規模施設に適した調光方式です。

必要機器と接続容量

PWM調光タイプ定電流電源に、弊社製の信号線式PWM調光器、または市販の蛍光灯用PWM調光器を直接接続することで制御できます。電源と調光器のみで他の機器は不要です。